СЧЁТНО-СОРТИРОВАЛЬНАЯ МАШИНА

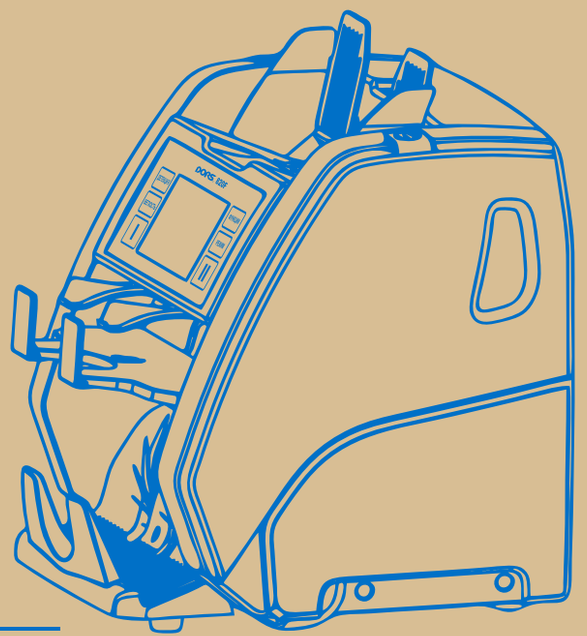

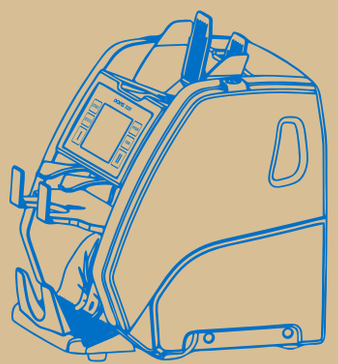

РУКОВОДСТВО ДЛЯ БЫСТРОГО СТАРТА

Дата изготовления:

User manual SSM
Version 0.0
2019

DORS® 820F
СЧЁТНО-СОРТИРОВАЛЬНАЯ МАШИНА

ДЛЯ ЗАМЕТОК

Оглавление

Внимание! 4
Предназначение сортировщика 4
Требования безопасности 4
Описание сортировщика 5
Технические характеристики 5
Комплектность поставки 5
Панель управления 7
Настройка механизма подачи банкнот 10
Начало пересчёта 10
Отчет по отбракованным банкнотам 11
Сообщения, возникающие в процессе работы 15
Сообщения, возникающие в процессе счёта 16
Обслуживание и уход 18
Ежедневное обслуживание 18
Ежемесячное обслуживание 19
Годовое обслуживание и срок службы 19
Транспортирование и хранение 19
Условия гарантийных обязательств 19

Внимание!

Перед началом работы ознакомьтесь с правилами безопасной эксплуатации Счётно-сортировальной машины (далее - Сортировщика), описанными в Руководстве. Сортировщик является сложным электронно-механическим устройством и содержит опасные движущиеся части.

Предназначение сортировщика

Сортировщик предназначается для пересчёта и сортировки банкнот различного номинала и в различной ориентации, с автоматическим определением валюты и номинала пересчитываемых банкнот, и контролем подлинности по 9 машиночитаемым признакам. Сортировщик оснащён функцией считывания и сверки серийных номеров банкноты и определения физического состояния банкноты (признаков ветхости), в том числе детекции клейкой ленты, склеенных «нахлёстом» банкнот или иных реставрированных банкнот.

Требования безопасности

1. Вращающиеся детали сортировщика представляют потенциальную опасность для пользователя. Не касайтесь элементов транспортировки банкнот. Это может привести к получению травмы. При работе с сортировщиком рекомендуется закалывать длинные волосы и не надевать украшения и одежду свободного покроя.
2. Для изъятия банкнот дождитесь полной остановки сортировщика.
3. Не касайтесь сортировщика, электрической вилки и сетевого шнура мокрыми руками, т.к. это может привести к поражению электрическим током.
4. При закрывании верхней крышки обратите внимание на то, чтобы не прищемить пальцы. При работе с открытой верхней крышкой убедитесь в её устойчивом положении. Внезапное закрывание крышки может привести к получению травмы.
5. Не допускайте попадания влаги, металлических предметов внутрь сортировщика.
6. Для подключения сортировщика к электрической сети используйте розетку, имеющую контакт защитного заземления (**PE**). Розетка должна быть расположена в прямой доступности для пользователя.
7. Запрещается использовать сетевой шнур, не входящий в комплект поставки. Не тяните за сетевой шнур при его отключении от электрической розетки, не перегибайте, не сжимайте и не скручивайте сетевой шнур.
8. Когда сортировщик не используется продолжительное время, его сетевой выключатель должен находиться в положении «**O**». После завершения работы выключайте сортировщик из сети.
9. Сортировщик необходимо устанавливать на ровную горизонтальную поверхность.

ДЛЯ ЗАМЕТОК

а плавкий предохранитель;
б сетевой кабель;
в руководство по эксплуатации.

3 Изготовитель не несет гарантийные обязательства изделия в следующих случаях:

а Если сортировщик, использовался в целях, не соответствующих его прямому назначению.
б В случае нарушения правил и условий эксплуатации, установки сортировщика изложенных в инструкции пользователя.
в Если сортировщик имеет следы попыток неквалифицированного ремонта.
г Если дефект вызван изменениями конструкции или схемы сортировщика, не предусмотренными Изготовителем.
д Если дефект вызван действием непреодолимой силы, несчастными случаями, умышленными или неосторожными действиями (бездействием) потребителя или третьих лиц.
е Если обнаружены повреждения, вызванные попаданием внутрь сортировщика посторонних предметов, веществ, жидкостей, насекомых.

4 Гарантийные обязательства не распространяются на следующие недостатки сортировщика:

а механические повреждения, возникшие после передачи сортировщика потребителю;
б повреждения, вызванные несоответствием стандартам параметров питающих, телекоммуникационных, кабельных сетей и других подобных внешних факторов;

5 Необходимость выполнения регулярного ТО является эксплуатационной особенностью оборудования данного типа и не входит в гарантийные обязательства производителя.

Своевременное проведения ТО повышает безотказность работы оборудования и увеличивает срок его службы.

6 «**DORS**» не несет ответственность за возможный вред, прямо или косвенно нанесенный продукцией «**DORS**», людям, домашним животным, имуществу в случае, если это произошло в результате несоблюдения правил и условий эксплуатации, установки сортировщика; умышленных или неосторожных действий (бездействий) потребителя или третьих лиц, действия непреодолимой силы.

Полная информация представлена в руководстве по эксплуатации сортировщика на сайте **www.dors.com**

10. Не выключайте питание сортировщика, не отключайте его от электрической розетки и не открывайте верхнюю крышку в процессе работы сортировщика. Несоблюдение этого требования может привести к повреждению сортировщика.
11. Перед очисткой датчиков тракта, убедитесь в отключении питания сортировщика.
12. При установке сортировщика необходимо учитывать, что высокая запыленность может отрицательно сказаться на его работе.
13. При установке и использовании сортировщика обеспечьте наличие свободного пространства, достаточного для открывания верхней части, а так же доступа к тракту.
14. Не устанавливайте сортировщик там, где он может подвергнуться воздействию копоти или пара. Это может привести к замыканию или пожару.

Описание сортировщика

Технические характеристики

Источник питания..... 100-240 В, ~50/60 Гц
Потребляемый ток, не более..... 2А (100 В) -1А (240 В)
Рабочий диапазон температур..... от 10°С до 35°С
Относительная влажность воздуха
при температуре 25°С..... от 40% до 80%
Атмосферное давление..... от 84 до 107 кПа
(от 630 до 800 мм рт. ст.)

Габаритные размеры (не более, мм):
Ширина..... 305
Длина..... 295
Высота..... 345
Масса без упаковки, не более..... 10 кг
Масса в упаковке, не более..... 13,0 кг

Комплектность поставки:

Счётно-сортировальная машина **DORS 820F**..... 1 шт.
Сетевой кабель…..... 1 шт.
Стилус…..... 2 шт.
Кабель USB (тип А-В)….....1шт.
Краткое руководство пользователя..... 1 шт.
Упаковка…..... 1 комплект
Направляющие банкнот…..... 2 шт.
Кисть флейцевая..... 1 шт.
Салфетка сухая..... 1 шт.

Внешний вид

Рис. 1

Внешний вид сортировщика представлен на Рис. 1, Рис. 2, Рис. 3.

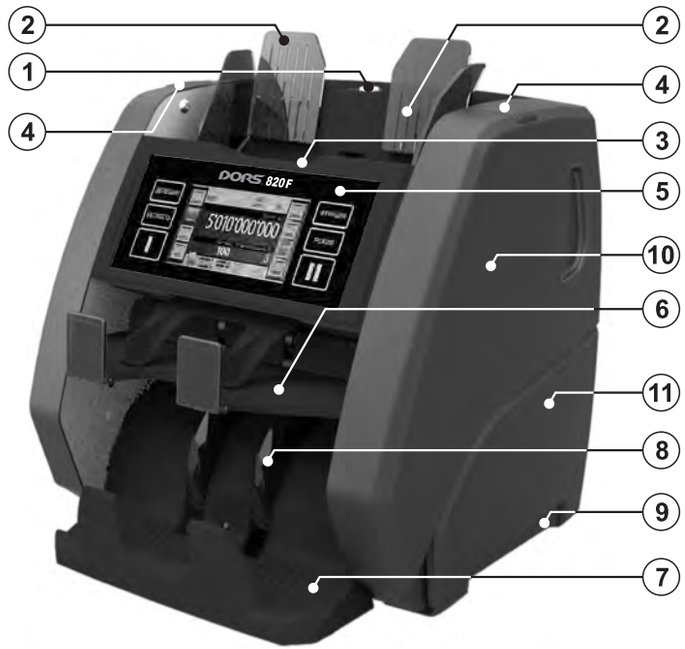

Рис. 2

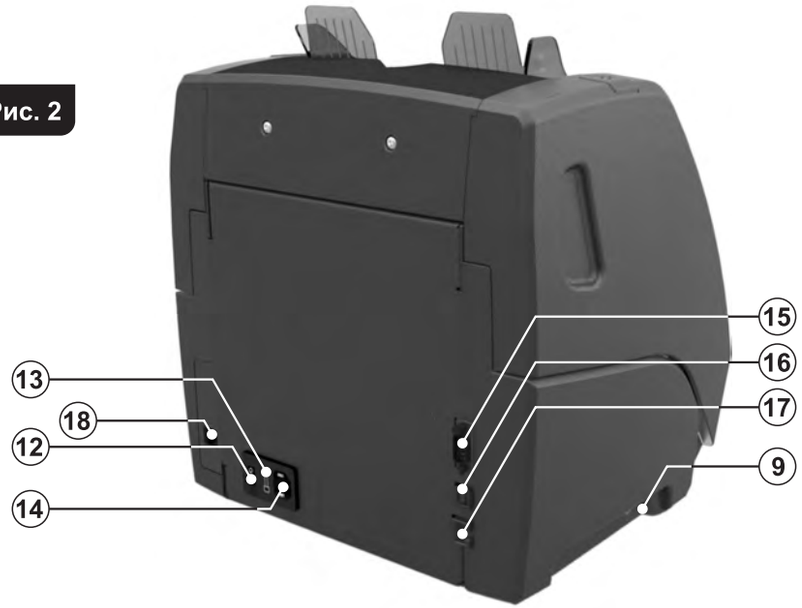

В случае устойчивого загрязнения допускается протирать датчики безворсовой салфеткой, смоченной изопропиловым спиртом. Закройте сортировщик. Для начала работы воспользуйтесь рекомендациями раздела «**Включение и самотестирование**».

Ежемесячное обслуживание

Профилактическое техническое обслуживание, требующее частичной разборки сортировщика сервис-инженером, рекомендуется проводить 1 раз в месяц или после пересчёта 500 тыс. банкнот , в зависимости от того, какое событие наступит ранее. Для проведения обратитесь в уполномоченную сервисную службу.

Годовое обслуживание и срок службы

Требуется проводить не реже 1 раза в год или после пересчёта 5 млн. банкнот, в зависимости от того, какое событие наступит ранее. При проведении годового обслуживания может потребоваться замена изнашиваемых деталей. Для проведения обратитесь в уполномоченную сервисную службу.

Срок службы сортировщика при условии пересчёта примерно 50 тыс. банкнот в день, составляет 7 лет.

Однако этот срок может быть меньше или больше в зависимости от условий эксплуатации и счётной нагрузки. Определение дальнейшей возможности эксплуатации сортировщика определяется во время прохождения Годового обслуживания компетентным специалистом сервисной службы.

ТРАНСПОРТИРОВАНИЕ И ХРАНЕНИЕ

Сортировщик допускается транспортировать в упаковке изготовителя морским (в контейнерах), железнодорожным (в закрытых вагонах), авиационным (в герметизированных отсеках) и автомобильным (в закрытом кузове или контейнере под влагонепроницаемым тентом по дорогам общего пользования с покрытием) транспортом. Условия транспортирования: температура от минус 20 до 50°С, относительная влажность воздуха до 98% без конденсации влаги при 25°С и атмосферное давление от 84 до 107 кПа (от 630 до 800 мм рт. ст.).

Сортировщик подлежит хранению в упаковке изготовителя в отапливаемом и вентилируемом складском помещении при температуре от 5°С до 40°С и относительной влажности воздуха не более 80% при +25°С. В помещениях для хранения сортировщиков не должно быть агрессивных примесей (паров кислот, щелочей), вызывающих коррозию.

УСЛОВИЯ ГАРАНТИЙНЫХ ОБЯЗАТЕЛЬСТВ

1 Изготовитель устанавливает гарантийный срок в течение 12 месяцев от даты продажи сортировщика при отсутствии нарушений настоящих Условий.

2 Гарантийные обязательства не распространяются на перечисленные ниже принадлежности сортировщика, если их замена предусмотрена конструкцией и не связана с разборкой сортировщика:

Таблица 3

Сообщения	Причина	Действия оператора
Калибровка. Пожалуйста, дождитесь завершения операции	В момент включения сортировщика и примерно каждые 30 минут производится рекалибровка датчиков.	Дождитесь закрытия окна с сообщением.
Нет банкнот. Сбой слистывания	Невозможно загрузить банкноты из подающего кармана.	Установите направляющие по длинной части банкнот. При необходимости настройте зазор механизма подачи банкнот («+» - увеличение зазора) для работы с более толстыми банкнотами. Необходимый зазор обеспечивается вращением винта **1** (**Рис. 1**) против часовой стрелки.
Подтверждение сброса.	Запрос на подтверждение сброса настроек.	Подтвердить или отменить сброс настроек.
Пожалуйста, дождитесь завершения операции. Фиксация результатов чтения серийных номеров.	Фиксация в памяти сортировщика результатов чтения серийных номеров просчитанной пачки банкнот.	Дождитесь закрытия окна с сообщением.
Нехватка памяти, продолжение счёта невозможно. Пожалуйста, удалите предыдущие результаты. 	Достигнут лимит по количеству сохраненных серийных номеров в памяти сортировщика.	Возможны три варианта действий: **1** Сохранить результаты чтения серийных номеров при помощи персонального компьютера (ПК) и удалить их из памяти сортировщика при помощи ПК. **2** Удалить результаты чтения серийных номеров из памяти сортировщика при помощи ПК. **3** Удалить результаты чтения серийных номеров из памяти сортировщика, нажав на дисплее клавишу «Пожалуйста, удалите предыдущие результаты».

ОБСЛУЖИВАНИЕ И УХОД

Ежедневное обслуживание

Убедитесь, что сортировщик выключен и сетевой кабель отключен от сети.

Протрите внешние части сортировщика от пыли и загрязнений сухой чистой безворсовой салфеткой. Откройте сортировщик и удалите кисточкой (из комплекта поставки) пыль и загрязнение с датчиков.

1 Винт установки толщины пересчитываемой пачки.
2 Направляющие банкнот.
3 Подающий карман.
4 Клавиши фиксации верхней части.
5 Панель управления.
6 Карман для отбракованных банкнот (карман отбраковки).
7 Приемный карман.
8 Колеса укладчика.
9 Ручки для переноски сортировщика.
10 Верхняя часть.
11 Основание.
12 Сетевой выключатель.
13 Плавкий предохранитель.
14 Разъем для подключения сетевого кабеля.
15 Разъем для подключения внешнего принтера или подключения к видеонаблюдению.
16 Разъем USB для подключения к персональному компьютеру.
17 Разъем для подключения выносного индикатора.
18 Разъем Ethernet.

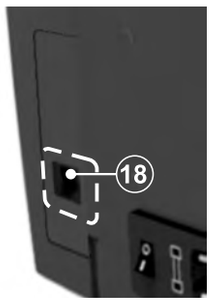

Рис. 3

ПАНЕЛЬ УПРАВЛЕНИЯ

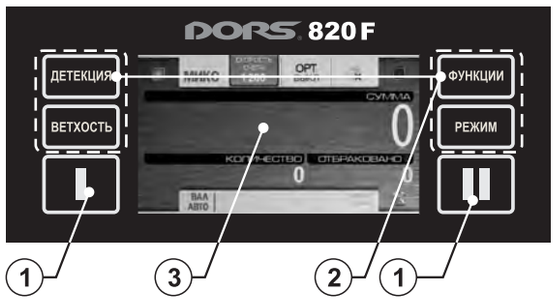

Рис. 4

1 Сенсорные клавиши старта/выбора пользователя.
2 Клавиши основных режимов работы.
3 Цветной дисплей с функцией «Touch-screen».

При нажатии сенсорных клавиш **ДЕТЕКЦИЯ**, **ВЕТХОСТЬ**, **ФУНКЦИИ**, **РЕЖИМ** осуществляется переход в тематическое меню:

ДЕТЕКЦИЯ – переход в тематическое меню выбора видов детекции, режимов работы, доступа к отчетам и настройкам прибора. Является основным тематическим меню для работы с сортировщиком.

ВЕТХОСТЬ – переход в тематическое меню управления сортировки банкнот по ветхости и настройки параметров ветхости.

ФУНКЦИИ – переход в тематическое меню взаимодействия с внешними устройствами и настройкой соединений.

РЕЖИМ – переход в тематическое меню дополнительных режимов работы с прибором, а также для включения и настройки режимов работы с серийными номерами банкнот.

ПОДГОТОВКА И НАЧАЛО РАБОТЫ

Включение и самотестирование

1 Убедитесь, что учтены меры предосторожности (см. раздел «**Требования безопасности**»).

2 Подключите сортировщик к электрической сети с помощью сетевого кабеля.

3 Включите сортировщик с помощью сетевого выключателя (**поз. 12 Рис. 2**). После включения начнется процесс загрузки встроенного программного обеспечения и самотестирования (**см. Рис. 5**). Убедитесь, что во время самотестирования перемещается индикатор загрузки (движется полоса), вращаются колеса укладчика (**поз. 8 Рис. 1**) и ролики подающего кармана (**поз. 3 Рис. 1**).

Рис. 5



Таблица 3

Сообщения	Причина	Действия оператора
Извлеките банкноты из приемного кармана	В приемном кармане находятся банкноты (сортировщик достиг лимита приемного кармана)	Извлеките банкноты из приемного кармана. Сортировщик продолжит счёт автоматически (в режиме автоматического старта) или после нажатия клавиши I (II) (в режиме ручного старта).
Извлеките банкноты из кармана отбраковки	В процессе работы сортировщик достиг лимита кармана отбраковки.	Извлеките банкноты из кармана отбраковки.
Добавьте банкноты	Недосчёт банкнот в режиме фасовки (в режиме автоматического старта), в подающем кармане недостаточное количество банкнот.	Добавьте банкноты в подающий карман, сортировщик продолжит счёт автоматически.
Добавьте банкноты и нажмите старт	Недосчёт банкнот в режиме фасовки (в режиме ручного старта), в подающем кармане недостаточное количество банкнот.	Добавьте банкноты в подающий карман и нажмите клавишу **I** (**II**).
Очистите карманы	После остановки счёта были изменены настройки/режимы счёта.	Извлеките банкноты из приемного кармана и кармана отбраковки.
Пачка готова	Просчитана пачка заданного размера.	Извлеките банкноты из приемного кармана и продолжите счёт.
Пачка XXX банкнот отфасована из них YYY в кармане и ZZZ ранее изъято	Сообщение возникает при фасовке пачки размером больше установленного лимита приемного кармана.	Извлеките банкноты из приемного кармана и продолжите счёт.
Функция недоступна	Сообщение возникает в момент попытки выбора недоступной для заданных параметров условий счёта. **Например:** недоступен выбор валюты в режиме «**СЧЁТ**», недоступен выбор размера фасуемой пачки в режиме «**МИКС**».	Измените режим пересчёта банк-нот.
Самотестирование. Пожалуйста, дождитесь завершения операции	В момент включения сортировщика производится самотестирование датчиков и механизмов.	Дождитесь закрытия окна с сообщением.

Сообщения, возникающие в процессе счёта

Таблица 3

Сообщения	Причина	Действия оператора
Банкнота застряла, очистите тракт 	В процессе счёта банкнота застряла в тракте.	Очистите подающий карман, откройте тракт и удалите банкноты. **Примечание** – красные кружочки в окне сообщения показывают примерное место, где застряла банкнота.
Ошибка фасовки пачки	В процессе фасовки пачки в приемный карман уложено большее количество банкнот, чем задано.	Извлеките банкноты из приемного кармана, пересчитайте пачку заново.
Ошибка счёта сумма недостоверна	В процессе счёта в приемный карман уложено недостоверное количество банкнот.	Очистите приемный карман, пересчитайте банкноты заново.
Ошибка слистывания	Банкноты неправильно слистаны из подающего кармана.	Очистите подающий карман, откройте тракт и удалите банкноты. Установите направляющие банкнот по длине самой длинной банкноты из пересчитываемой пачки, выровняйте края пачки (отдельные банкноты не должны выступать из пачки), аккуратно поместите пачку в середину подающего кармана, не допуская перекоса.
Тракт открыт 	Открыт тракт, откинута вперед верхняя часть.	Закройте тракт.
Тракт закрыт Очистка тракта	После закрытия тракта производится самоочистка тракта от возможных застрявших банкнот.	Дождитесь окончания очистки тракта.
Тракт закрыт Замятие в тракте	После закрытия тракта внутри остались банкноты/посторонние предметы.	Откройте тракт, удалите банкноты/посторонние предметы.
Тракт закрыт Очистите подающий карман	После закрытия тракта в подающем кармане банкноты или датчик подающего кармана перекрыт посторонним предметом.	Удалите из подающего кармана банкноты/посторонние предметы.
Тракт закрыт Очистите карманы	После закрытия тракта в приемном кармане и/или в кармане отбраковки находятся банкноты.	Удалите банкноты из приемного кармана и/или кармана отбраковки.

После окончания самотестирования раздается звуковой сигнал и на индикаторе отображается основное меню (**см. Рис. 6**). Сортировщик готов к работе.

Рис. 6

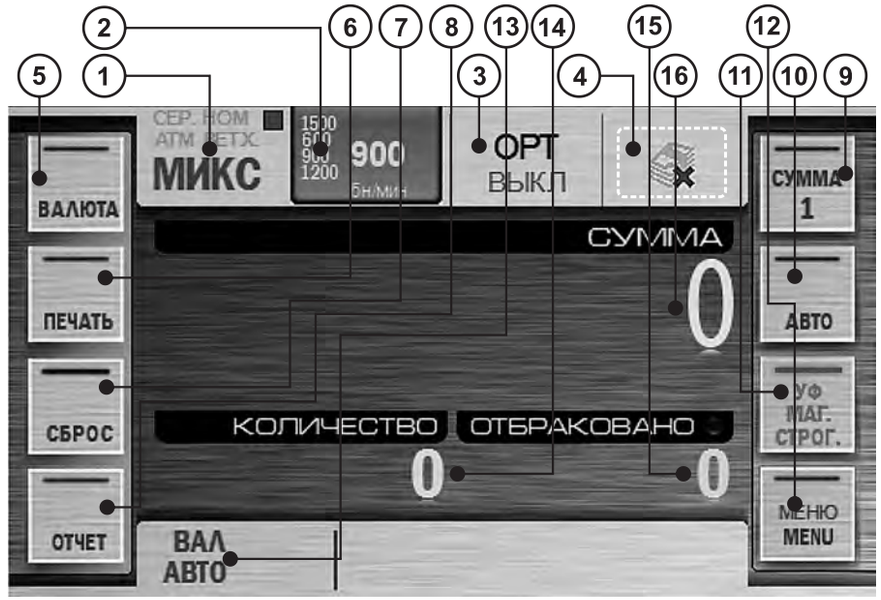

1 Клавиша/индикатор режима пересчёта;
2 Клавиша/индикатор скорости счёта;
3 Клавиша /индикатор сортировки по ориентации;
4 Клавиша вкл./выкл. режима фасовки (в режимах МИКС/MULTI не отображается);
5 Клавиша выбора валюты;
6 Клавиша печати результатов счёта на принтер;
7 Клавиша сброса показаний счёта;
8 Клавиша входа в подменю «**Отчет**»;
9 Клавиша вкл./выкл. суммирования;
10 Клавиша автоматического/ручного старта;
11 Клавиша вкл./выкл. УФ и магнитной детекции, оптической плотности и строгого уровня проверки подлинности банкнот;
12 Клавиша входа в меню управления настройками сортировщика;
13 Индикатор выбранной валюты/клавиша быстрого доступа выбора валюты;
14 Количество просчитанных банкнот;
15 Количество обракованных банкнот;
16 Сумма просчитанных банкнот.

НАСТРОЙКА МЕХАНИЗМА ПОДАЧИ БАНКНОТ

1 Настройте зазор механизма подачи банкнот. Необходимый зазор предустановлен на заводе-изготовителе с учётом специфики пересчитываемой валюты. Однако если сортировщик часто отбраковывает заведомо годные банкноты и в отчете причины отбраковки для этих банкнот указано - «**Малый интервал в тракте**», «**Малый интервал в слистывателе**», «**Сдвоенность: плотная**», «**Габариты**», то необходимо повернуть винт установки толщины пересчитываемых банкнот **1** (**см. Рис. 1**) по часовой стрелке – «**–**» (с целью уменьшения зазора). Если же в отчете причины отбраковки для этих банкнот указано - «**Ошибка угла**», «**Длинная**», «**Габариты**», то необходимо немного повернуть винт установки толщины пересчитываемых банкнот **1** (**см. Рис. 1**) против часовой стрелки – «**+**» (с целью увеличения зазора).

Используйте банкноту хорошего качества, не ветхую. Возьмите ее в руки как показано на **Рис. 7**.

Установите ролики в положение, как показано на **Рис. 8** - в месте, куда проходит банкнота не должно быть зубцов.

Поместите банкноту короткой стороной между роликами подающего кармана, как показано на **Рис. 9**.

Банкнота должна проходить внутрь с небольшим напряжением. Если банкнота «проваливается», то нужно уменьшить зазор. Если же банкнота проходит между роликами с трудом, то зазор следует ослабить.

Продолжайте настройку зазора до тех пор, пока банкнота не будет проходить с небольшим напряжением.

Рис. 7



Рис. 8

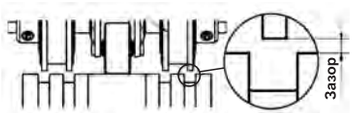

Рис. 9

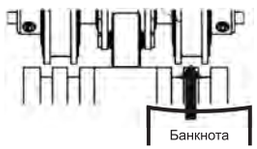

НАЧАЛО ПЕРЕСЧЁТА

2 Установите направляющие банкнот по длине самой длинной банкноты из пересчитываемой пачки, подготовьте пересчитываемые банкноты (**см. Примечание**), аккуратно поместите пачку в середину подающего кармана, не допуская перекоса. Сортировщик начинает работу автоматически. После отсчёта количества банкнот, соответствующего лимиту приемного кармана, пересчёт останавливается. После извлечения банкнот из приёмного кармана сортировщик продолжит работу автоматически. Количество и сумма пересчитываемых банкнот отображается на экране сортировщика (**поз. 14 ,15,16 Рис. 6**).

Сообщения, возникающие в процессе работы

Таблица 2 Сообщения об ошибках

Сообщения об ошибках	Причина	Действия оператора
P.O.S.T. ERROR	В процессе самотестирования сортировщика (при включении) произошла ошибка, датчики перекрыты.	Выключите сортировщик. Очистите карман отбраковки, подающий и приемный карманы, откройте тракт и удалите банкноты, посторонние предметы. Если после включения ошибка повторяется – обратитесь в сервисный центр.
S.M.A.R.T. ERROR	В процессе самотестирования сортировщика (перед началом счёта) произошла ошибка, датчики перекрыты.	Выключите сортировщик. Очистите карман отбраковки, подающий и приемный карманы, откройте тракт и удалите банкноты, посторонние предметы. Если после включения ошибка повторяется – обратитесь в сервисный центр.
Перегрузка по току	Застревание, замятие банкнот. Посторонний предмет в тракте блокирует работу механизма и вызывает перегрузку.	Выключите сортировщик. Откройте тракт, удалите замятые банкноты, посторонние предметы.
Ошибка переключателя	Застревание, замятие банкнот. Посторонний предмет в тракте блокирует работу переключателя.	Откройте тракт, удалите замятые банкноты, посторонние предметы из зоны переключателя.
Ошибка калибровки	В процессе самотестирования сортировщика произошла ошибка калибровки датчиков.	Выключите сортировщик. Откройте тракт и удалите банкноты, посторонние предметы, перекрывающие датчики. Если после включения ошибка повторяется – обратитесь в сервисный центр.

Таблица 1

Причина отбраковки	Описание	Действия оператора
Лишняя банкнота	Слистано больше банкнот чем требуется установленным режимом (фасовка, лимит приемного кармана).	Поместите банкноту в подающий карман и произведите пересчёт заново.
Поврежденные края	Банкнота не соответствует установленным критериям ветхости.	Удалите банкноту.
Разрывы краев		
Оторванные (замятые) части (углы)		
Пятна		
Надписи / рисунки		
Отверстия		
Загрязнение		
Скотч		
Ветхость АТМ		
Серийный номер	Серийный номер не соответствует установленным критериям.	

3 В случае возникновения ошибки, устраните ее, используя рекомендации раздела «**Сообщения об ошибках**».

Примечание:
Подготовьте банкноты, предназначенные для счёта, как показано на **Рис. 10**, и удалите порванные, мокрые, замасленные или загрязненные банкноты (отдельные банкноты не должны выступать из пачки).

Рис. 10



ОТЧЕТ ПО ОТБРАКОВАННЫМ БАНКНОТАМ

Рис. 11



Банкноты, не соответствующие выбранным критериям счёта, а также подозрительные банкноты направляются в карман отбраковки (**поз. 6 Рис. 1**). В карман отбраковки направляются также банкноты вследствие технологического возврата.

Для просмотра причин отбраковки воспользуйтесь Отчетом по отбраковке (**Рис. 11**), нажав на зону **поз.15 Рис. 6**.

Таблица 1 Причины отбраковки банкнот

Причина отбраковки	Описание	Действия оператора
Подозрительная	Определена валюта и номинал банкноты, но её подлинность не подтверждается.	Удалите банкноту. Просчитайте второй раз, в случае повторной отбраковки проверьте подлинность банкноты другими средствами.
Нераспознана	Банкнота не соответствует основным признакам валют, содержащихся в энергонезависимой памяти сортировщика, то есть не может быть определена валюта и номинал банкноты.	Удалите банкноту. Просчитайте второй раз, в случае повторной отбраковки проверьте подлинность банкноты другими средствами.
Валюта (X Y) Где, X – валюта, Y – номинал.	В режимах «**НОМ**» и «**МИКС**» валюта банкноты не соответствует заданной.	Удалите банкноту.
Номинал (X Y) Где, X – валюта, Y – номинал.	В режиме «**НОМ**» номинал банкноты не соответствует заданному.	Удалите банкноту.
Ориентация	Ориентация банкноты не соответствует заданной.	Поместите банкноту в подающий карман в соответствии с заданной ориентацией.
Малый интервал в тракте	Непрерывная цепочка банкнот в тракте (слишком длинные банкноты, слишком короткий интервал между банкнотами).	Удалите слипшиеся банкноты. Настройте зазор механизма подачи банкнот («**–**» - уменьшение зазора) для работы с более тонкими банкнотами. Необходимый зазор обеспечивается вращением винта **1** (**Рис. 1**) по часовой стрелке.
Малый интервал в слистывателе	Непрерывная цепочка банкнот между разделительными и подающими роликами (слишком длинные банкноты, слишком короткий интервал между банкнотами).	Удалите слипшиеся банкноты. Настройте зазор механизма подачи банкнот («**–**» - уменьшение зазора) для работы с более тонкими банкнотами. Необходимый зазор обеспечивается вращением винта **1** (**Рис. 1**) по часовой стрелке.
Сдвоенность: плотная	Обнаружена сдвоенная или очень темная банкнота.	Удалите подозрительную банкноту. При необходимости настройте зазор механизма подачи банкнот («**–**» - уменьшение зазора) для работы с более тонкими банкнотами. Необходимый зазор обеспечивается вращением винта **1** (**Рис. 1**) по часовой стрелке.

Таблица 1

Причина отбраковки	Описание	Действия оператора
Сдвоенность: прозрачная	Обнаружена слишком прозрачная банкнота.	Удалите подозрительную банкноту.
Габариты	Банкнота отличается по длинной стороне более чем на 20 мм или по короткой стороне более чем на 10% от средних размеров первых пяти банкнот просчитанных в пачке.	Удалите банкноту. При необходимости настройте зазор механизма подачи банкнот в соответствии с разделом «**Настройка механизма подачи банкнот**».
Ошибка угла	Угол перекоса банкноты больше 14˚.	Установите направляющие по длинной части банкнот. При необходимости настройте зазор механизма подачи банкнот («**+**» - увеличение зазора) для работы с более толстыми банкнотами. Необходимый зазор обеспечивается вращением винта **1** (**Рис. 1**) против часовой стрелки.
УФ на просвет УФ на отражение	Обнаружена банкнота с повышенным уровнем УФ люминесценции при включенных режимах **УФ-Просвет** и/или **УФ-Отр**.	Удалите подозрительную банкноту, произведите пересчёт заново. Если УФ люминесценция является отличительным признаком этого типа банкнот, то выключите проверку **УФ-Просвет** и/или **УФ-Отр**.
Магнит	Обнаружена банкнота с несоответствием карты магнитных меток.	Удалите подозрительную банкноту, произведите пересчёт заново.
Ошибка сканирования	Ошибка сканирования банкноты.	Поместите банкноту в подающий карман и произведите пересчёт заново.
Длинная	Размеры банкноты превысили 120 мм по узкой (например, банкнота прошла с сильным перекосом, банкноты слиплись в непрерывную цепочку).	Поместите банкноту в подающий карман и произведите пересчёт заново. При необходимости настройте зазор механизма подачи банкнот.
Ошибка сортировки	Ошибка слистывания банкноты.	Поместите банкноту в подающий карман и произведите пересчёт заново.